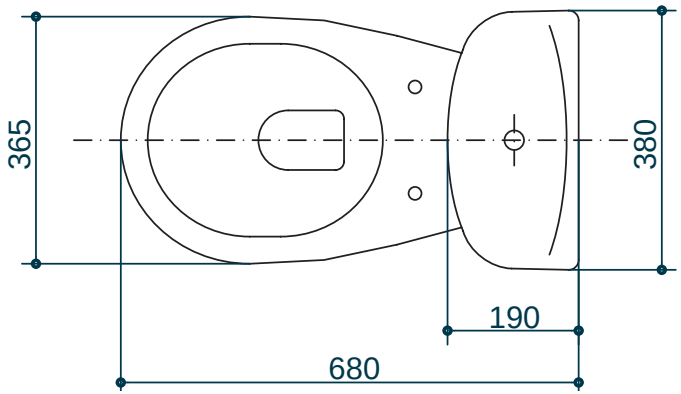
365
380
190
680

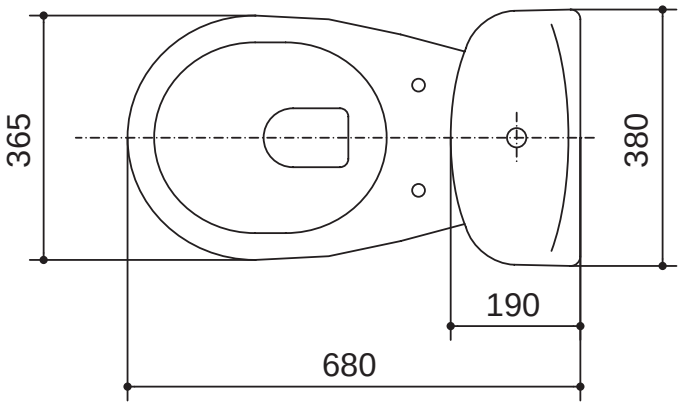
365
380
190
680

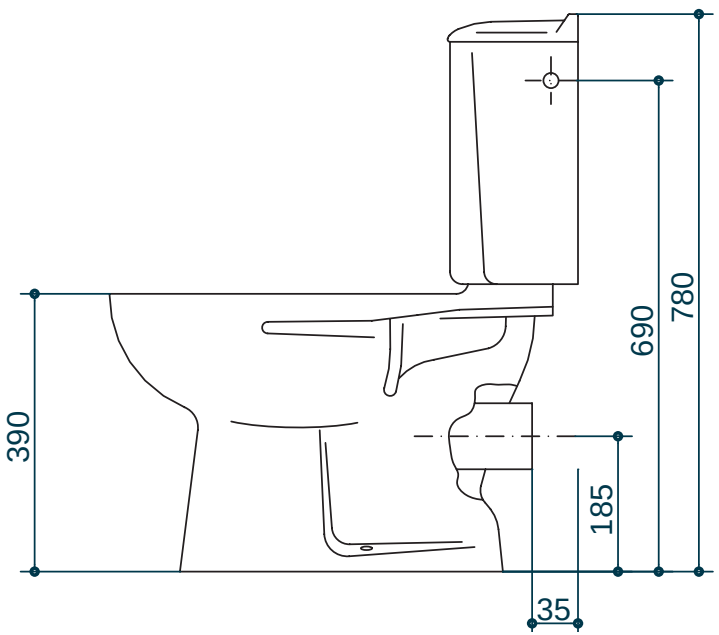
390
690
780
185
35

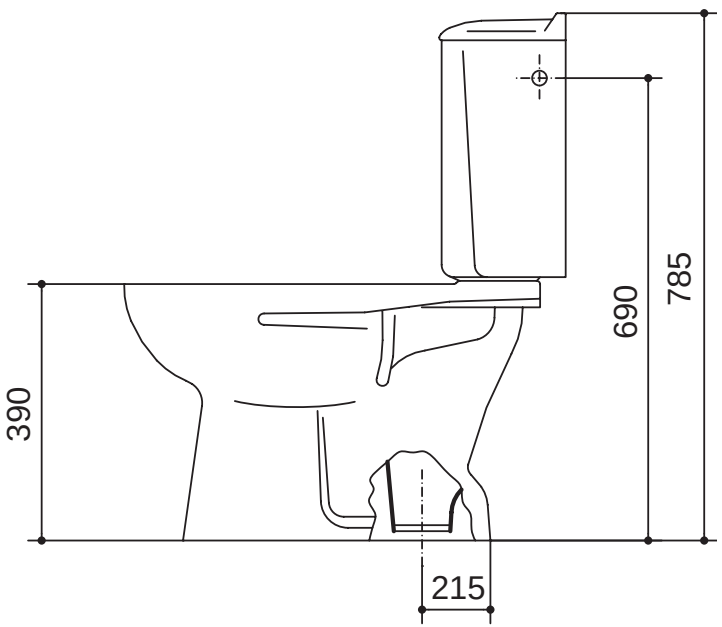
390
690
785
215