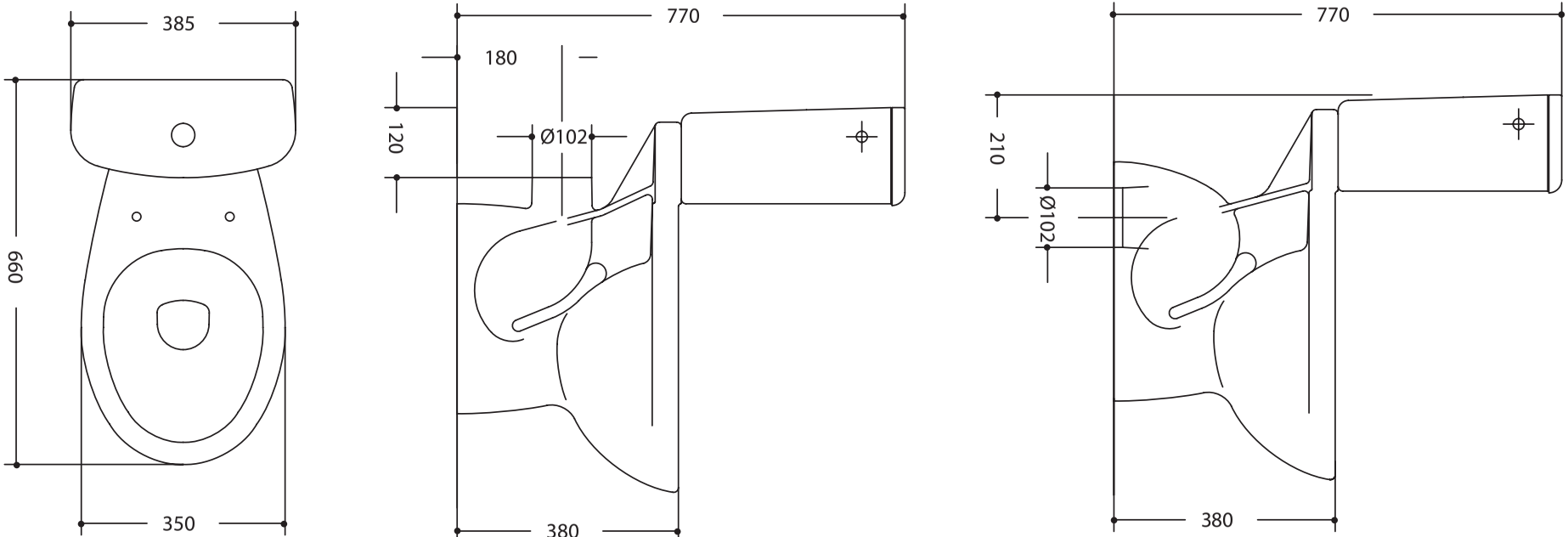
385
660
350
770
180
120
Ø102
380
770
210
Ø102
380